SCHEDA TECNICA - TECHNICAL DATA SHEET - FICHE TECHNIQUE - FICHA TECNICA

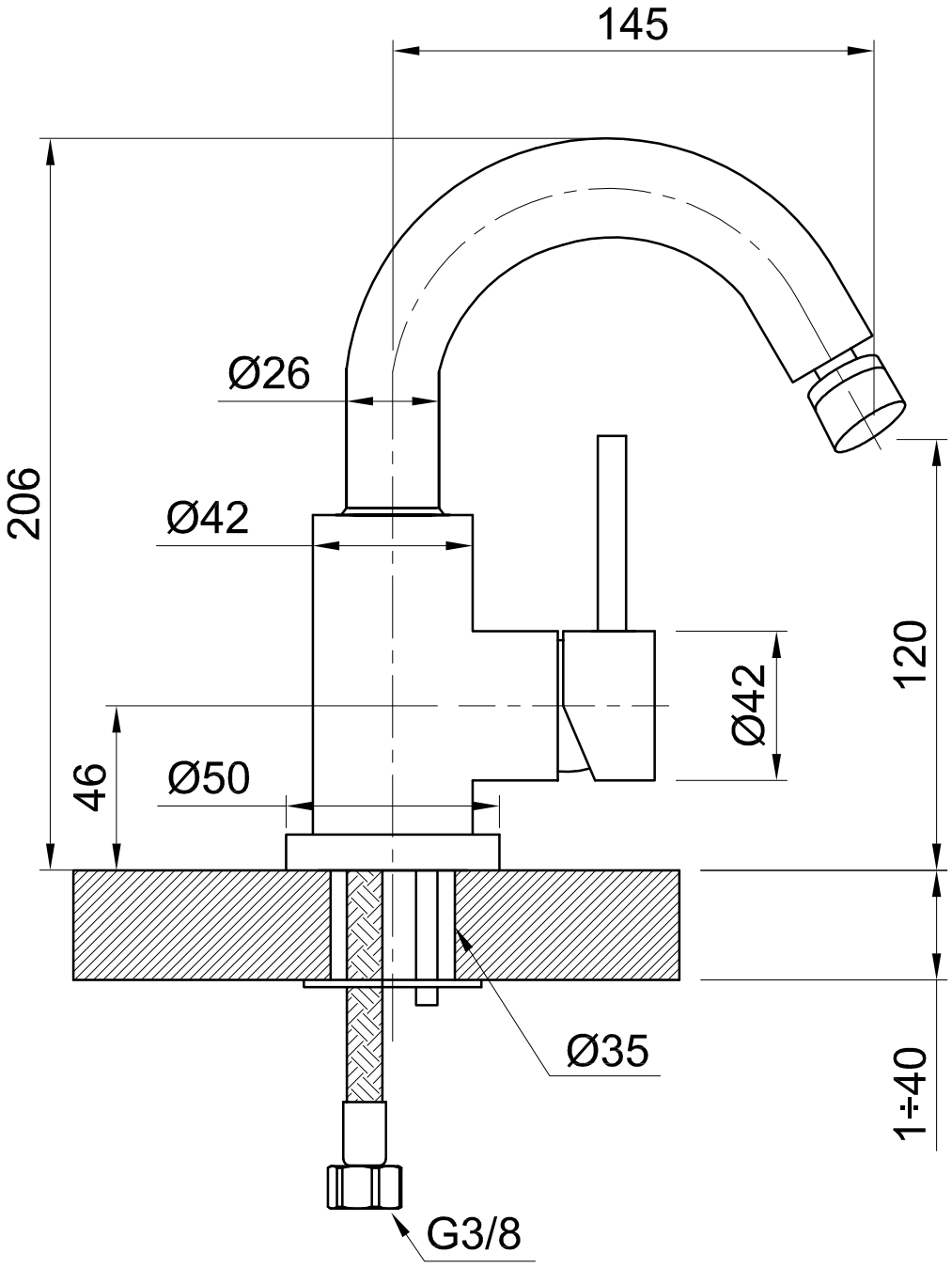

Serie:	Codice:	Data:	Revisione:
LINO	LIN1939	20/12/17	01

NEVE

Neve Rubinetterie S.r.l.
Via Novara 18 - 28024 Gozzano (NO) - Italy E.U
Tel. +39 0322 912385 - Fax. +39 0322 94776
www.neve-rubinetterie.com

Descrizione:

- MISCELATORE BIDET CON SCARICO
- BIDET MIXER WITH POP-UP WASTE
- MITIGEUR BIDET AVEC VIDAGE
- MONOMANDO DE BIDE CON DESAGÜE

VIETATA LA RIPRODUZIONE O IL PASSAGGIO A TERZI SENZA AUTORIZZAZIONE DELL'AZIENDA